bathco

Mirage

Ref. 00373
400x300 mm

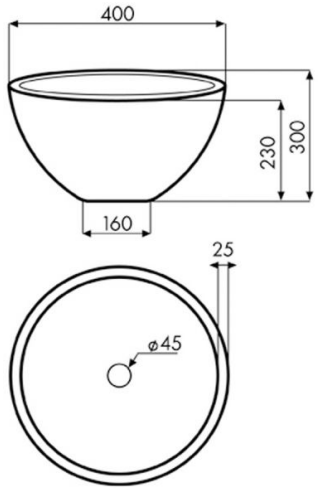

Características

Colores disponibles:

Bath Collection S.L
Bajada del Caleruco, 21A 39012 Santander - SPAIN
T. +34 942 321 222 - F. +34 942 324 898 - info@thebathcollection.com