STONE

Aros

REF. 00371

Un diseño rectangular en piedra natural que combina resistencia y elegancia. El acabado beige aporta calidez y luminosidad, integrándose con naturalidad en ambientes de inspiración orgánica.



Colocación Sobre encimera

Dimensiones Largo: 800mm Ancho: 450mm Alto: 120mm

Peso 82.0 kg

Material Piedra

Forma Rectangular

Colores disponibles



Beige



Negro

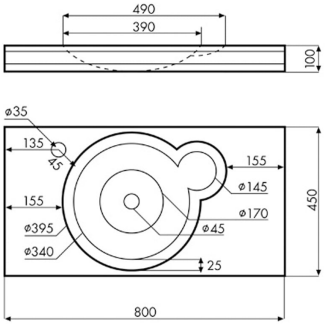

Bath Collection SL Bajada del Caleruco 21A / 39012 Santander, España
T. +34 942 321 222 / info@bathcogroup.com / bathcollection.com