

METALLIC

Asón

REF. 8310

El metal se convierte en protagonista con este lavabo circular de acero brillante. Su acabado pulido refleja la luz y aporta un toque distintivo, ideal para proyectos que buscan originalidad y contraste.

Colocación Sobre encimera

Dimensiones Diámetro: 400mm Alto: 110mm

Peso 1.7 kg

Material Metálico

Forma Circular



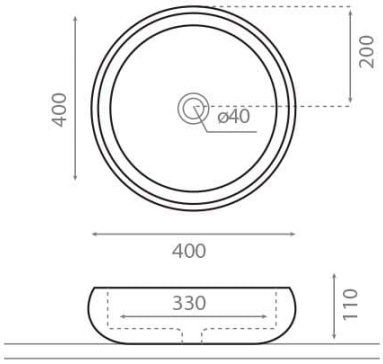

Bath Collection SL Bajada del Caleruco 21A / 39012 Santander, España
T. +34 942 321 222 / info@bathcogroup.com / bathcollection.com