ATELIER

Big Axonometric Circular

REF. 00483

Una pieza artesanal pintada a mano que transforma el lavabo en obra artística. Fabricado en porcelana y con formato circular, se instala sobre encimera.

Colocación Sobre encimera

Dimensiones Diámetro: 380mm Alto: 145mm

Peso 6.0 kg

Material Porcelana

Forma Circular



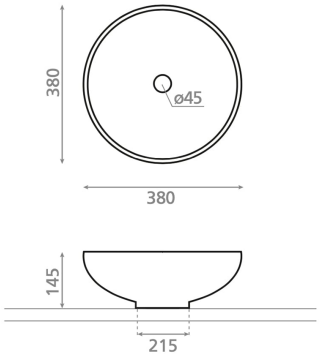

Bath Collection SL Bajada del Caleruco 21A / 39012 Santander, España
T. +34 942 321 222 / info@bathcogroup.com / bathcollection.com