ATELIER

Carnac Microcemento

REF. 00443

Acabado inspirado en el microcemento sobre porcelana pintada a mano. Una pieza de sobre encimera o suspendida que introduce textura y un matiz contemporáneo.



Colocación Sobre encimera

Dimensiones Diámetro: 360mm Alto: 120mm

Peso 6.5 kg

Material Porcelana

Forma Circular

Colores disponibles



Gris microcemento



Azul claro



Azul cobalto



Rosa



Rústico

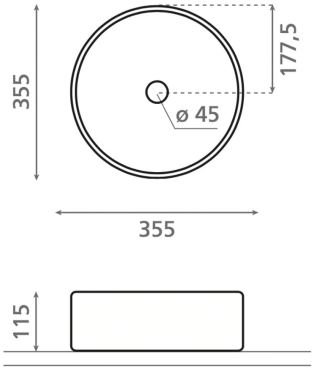

Bath Collection SL Bajada del Caleruco 21A / 39012 Santander, España
T. +34 942 321 222 / info@bathcogroup.com / bathcollection.com