

PORCELAIN

Circus circular

REF. 4159

Porcelana en acabado natural con presencia amable. Un lavabo circular de sobre encimera que celebra la materia con sobriedad.



Colocación Sobre encimera

Dimensiones Diámetro: 420mm Alto: 140mm

Peso 9.0 kg

Material Porcelana

Forma Circular

Colores disponibles



Porcelana natural



Blanco

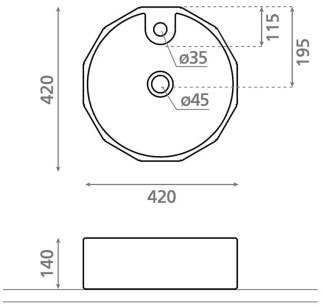

Bath Collection SL Bajada del Caleruco 21A / 39012 Santander, España
T. +34 942 321 222 / info@bathcogroup.com / bathcollection.com