COLORS

Dakar Colors

REF. 4969

Dakar Harbor es un lavabo circular de instalación sobre encimera, fabricado en porcelana con acabado brillo en color harbor



Colocación Sobre encimera

Dimensiones Diámetro: 300mm Alto: 130mm

Peso 2.9 kg

Material Porcelana

Forma Circular

Observaciones
Interior Brillo / Exterior Brillo

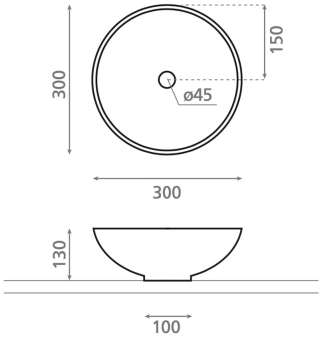

Colores disponibles


Harbor


Lime


Peach


Navy


Jade


Caramel


Moka


Taupe


Paprika


Ocean


Azure


Pale


Nero

Blanco

Blanco mate


Negro mate

Bath Collection SL Bajada del Caleruco 21A / 39012 Santander, España
T. +34 942 321 222 / info@bathcogroup.com / bathcollection.com