COLORS

Dakar Mate Colors

REF. 4976

Dakar Matt Paprika es un lavabo circular de instalación sobre encimera, fabricado en porcelanacon interior en acabado blanco brillo y exterior en mate color paprika



Colocación Sobre encimera

Dimensiones Diámetro: 300mm Alto: 130mm

Peso 2.9 kg

Material Porcelana

Forma Circular

Observaciones
Interior Brillo / Exterior Mate

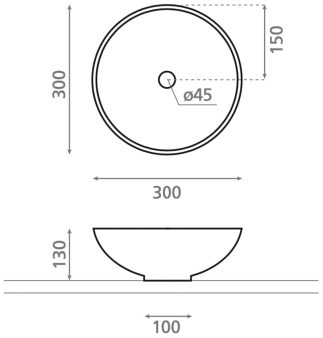

Colores disponibles


Paprika


Lime


Peach


Navy


Harbor


Jade


Caramel


Moka


Taupe


Ocean


Azure


Pale


Nero

Blanco

Blanco mate


Negro mate

Bath Collection SL Bajada del Caleruco 21A / 39012 Santander, España
T. +34 942 321 222 / info@bathcogroup.com / bathcollection.com