ATELIER

Dakar Motas

REF. 01101

Dakar Motas Azure es un lavabo circular de instalación sobre encimera, fabricado en porcelana con acabado brillo pintado a mano en color azure



Colocación Sobre encimera

Dimensiones Diámetro: 300mm Alto: 130mm

Peso 2.5 kg

Material Porcelana

Forma Circular

Observaciones
Interior Brillo / Exterior Brillo

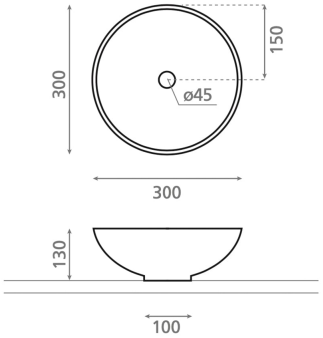

Colores disponibles


Azure


Taupe


Paprika


Ocean


Pale


Nero