ATELIER

Dakar Motas

REF. 01103

Dakar Motas Nero es un lavabo circular de instalación sobre encimera, fabricado en porcelana con acabado brillo pintado a mano en color nero



Colocación Sobre encimera

Dimensiones Diámetro: 300mm Alto: 130mm

Peso 2.5 kg

Material Porcelana

Forma Circular

Observaciones
Interior Brillo / Exterior Brillo

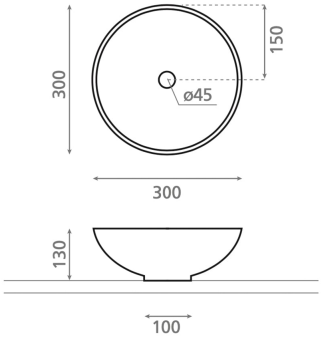

Colores disponibles



Bath Collection SL Bajada del Caleruco 21A / 39012 Santander, España
T. +34 942 321 222 / info@bathcogroup.com / bathcollection.com