

ATELIER, DECO

Dakar Otoño

REF. 01105

Dakar Otoño es un lavabo circular de instalación sobre encimera, fabricado en porcelana con acabado decorado con calca otoño



Colocación Sobre encimera

Dimensiones Diámetro: 300mm Alto: 130mm

Peso 2.5 kg

Material Porcelana

Forma Circular

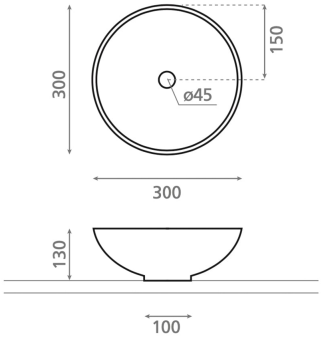

Bath Collection SL Bajada del Caleruco 21A / 39012 Santander, España
T. +34 942 321 222 / info@bathcogroup.com / bathcollection.com