ATELIER, DECO

Dakar Zinnia

REF. 01114

Dakar Zinnia es un lavabo circular de instalación sobre encimera, fabricado en porcelana con acabado decorado con zinnia

Colocación Sobre encimera

Dimensiones Diámetro: 300mm Alto: 130mm

Peso 2.5 kg

Material Porcelana

Forma Circular



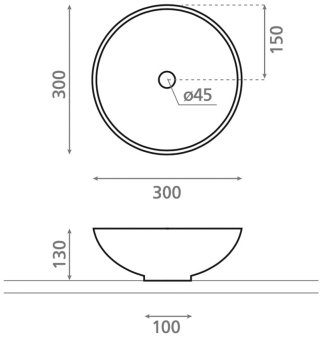

Bath Collection SL Bajada del Caleruco 21A / 39012 Santander, España
T. +34 942 321 222 / info@bathcogroup.com / bathcollection.com