

COLORS

Dinan Circular Colors

REF. 4314

Dinan Circular Pearl es un lavabo circular de instalación sobre encimera, fabricado en porcelana con acabado satinado en color pearl



Colocación Sobre encimera

Dimensiones Diámetro: 380mm Alto: 130mm

Peso 8.0 kg

Material Porcelana

Forma Circular

Observaciones
Acabado Satinado

Colores disponibles

Pearl | Tan | Plumb | Olive

Negro mate | Blanco mate | Blanco | Porcelana natural

Beige | Café | Gris | Magenta

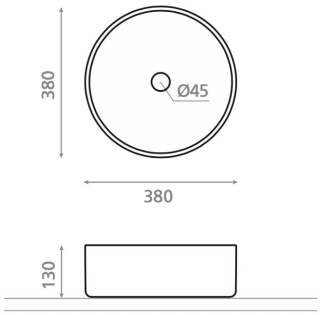

Bath Collection SL Bajada del Caleruco 21A / 39012 Santander, España
T. +34 942 321 222 / info@bathcogroup.com / bathcollection.com