PORCELAIN

Dobra Oval

REF. 4199

El óvalo en porcelana con relieve ofrece continuidad y equilibrio. Una pieza de sobre encimera que refuerza la claridad visual.

Colocación Sobre encimera

Dimensiones Largo: 520mm Ancho: 390mm Alto: 180mm

Peso 6.0 kg

Material Porcelana

Forma Oval

Colores disponibles


Blanco


Porcelana natural

Blanco mate


Negro mate



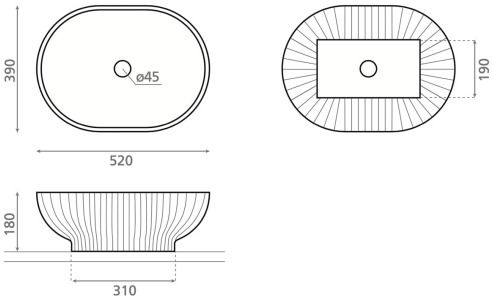

Bath Collection SL Bajada del Caleruco 21A / 39012 Santander, España
T. +34 942 321 222 / info@bathcogroup.com / bathcollection.com