

ATELIER, AUTOR

# Floral I

REF. 19004

Pieza artesanal pintada a mano dentro de la colección Atelier. El lavabo Floral I, fabricado en porcelana blanca con pintado a mano, se instala sobre encimera y aporta estilo al baño. Sin rebosadero ni orificio de grifo.



**Colocación** Sobre encimera

**Dimensiones** Diámetro: 400mm Alto: 150mm

**Peso** 6.0 kg

**Material** Porcelana

**Forma** Circular

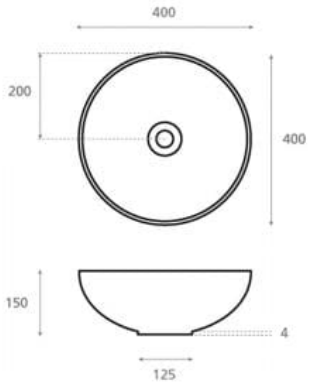


**Bath Collection SL** Bajada del Caleruco 21A / 39012 Santander, España
T. +34 942 321 222 / info@bathcogroup.com / bathcollection.com