

ATELIER

Folk Scandinavian Circular

REF. 00486

Inspirado en la estética nórdica, se ofrece en formato circular, oval y pedestal. Cada pieza de porcelana está pintada a mano, aportando frescura y un estilo gráfico inconfundible.



Colocación Sobre encimera

Dimensiones Diámetro: 380mm Alto: 145mm

Peso 6.0 kg

Material Porcelana

Forma Circular

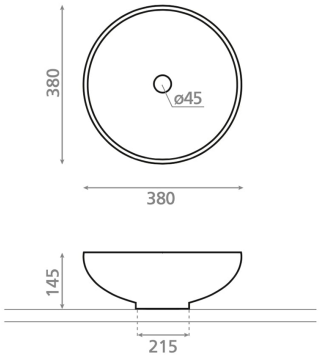

Bath Collection SL Bajada del Caleruco 21A / 39012 Santander, España
T. +34 942 321 222 / info@bathcogroup.com / bathcollection.com