ATELIER

Folk Scandinavian pedestal

REF. 00489

Inspirado en la estética nórdica, se ofrece en formato circular, oval y pedestal. Cada pieza de porcelana está pintada a mano, aportando frescura y un estilo gráfico inconfundible.

Colocación Pedestal

Dimensiones Diámetro: 410mm Alto: 825mm

Peso 32.0 kg

Material Porcelana

Forma Circular

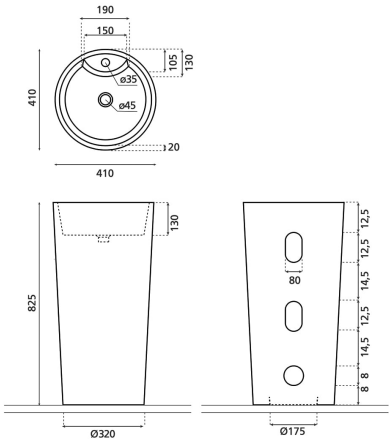

Bath Collection SL Bajada del Caleruco 21A / 39012 Santander, España
T. +34 942 321 222 / info@bathcogroup.com / bathcollection.com