

PORCELAIN

Funchal

REF. 0062

Lavabo rectangular de porcelana brillo, compatible con instalación suspendida o sobre mueble. Un diseño de gran funcionalidad con rebosadero integrado.

Colocación Semiencastre, Suspendido

Dimensiones Largo: 550mm Ancho: 445mm Alto: 175mm

Peso 16.0 kg

Material Porcelana

Forma Rectangular



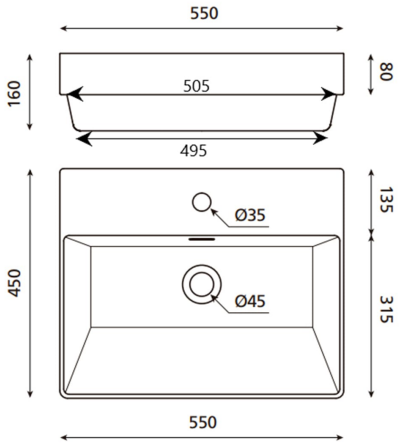

Bath Collection SL Bajada del Caleruco 21A / 39012 Santander, España
T. +34 942 321 222 / info@bathcogroup.com / bathcollection.com