

METALLIC

Gama

REF. 8320

Un diseño circular en acero brillo con rebosadero. Una pieza de sobre encimera que aporta un matiz metálico y contemporáneo.

Colocación Sobre encimera

Dimensiones Diámetro: 385mm Alto: 160mm

Peso 3.0 kg

Material Metálico

Forma Circular



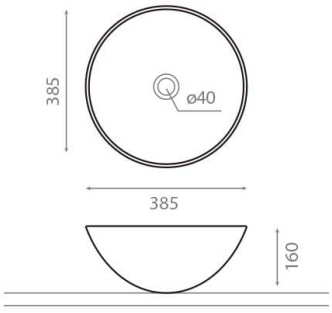

Bath Collection SL Bajada del Caleruco 21A / 39012 Santander, España
T. +34 942 321 222 / info@bathcogroup.com / bathcollection.com