

PORCELAIN

Helsinki

REF. 4093

Diseño rectangular en porcelana brillo, suspendido y con rebosadero. Disponible en varias medidas, aporta claridad y equilibrio al espacio.

Colocación Suspendido

Dimensiones Largo: 1000mm Ancho: 450mm Alto: 180mm

Peso 23.0 kg

Material Porcelana

Forma Rectangular



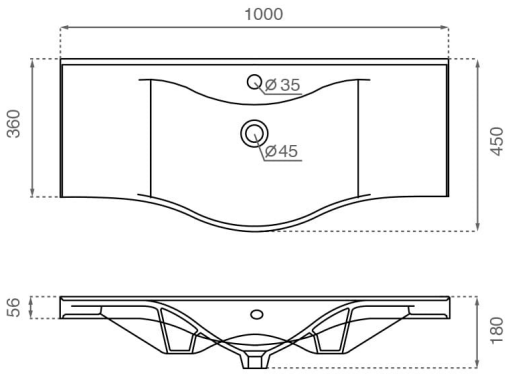

Bath Collection SL Bajada del Caleruco 21A / 39012 Santander, España
T. +34 942 321 222 / info@bathcogroup.com / bathcollection.com