

METALLIC

Kioto

REF. 8328

Conjunto esmaltado en zinc que incluye lavabo circular, papelera, vaso, jabonera y válvula. Disponible en blanco o azul, aporta un aire fresco y funcional.

Colocación Sobre encimera

Dimensiones Diámetro: 350mm Alto: 115mm

Peso 1.9 kg

Material Metálico

Forma Circular



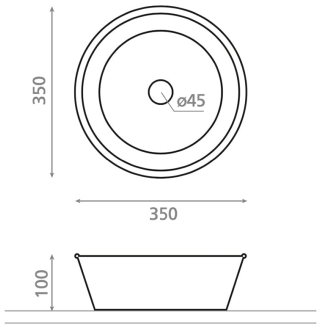

Bath Collection SL Bajada del Caleruco 21A / 39012 Santander, España
T. +34 942 321 222 / info@bathcogroup.com / bathcollection.com