

PORCELAIN

Livorno

REF. 4130

Lavabo ovalado en porcelana blanca con rebosadero integrado. Disponible en varios tamaños, de instalación sobre encimera, combina sencillez y funcionalidad.



Colocación Sobre encimera

Dimensiones Largo: 600mm Ancho: 400mm Alto: 160mm

Peso 11.5 kg

Material Porcelana

Forma Oval

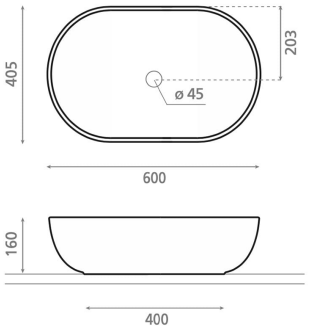

Bath Collection SL Bajada del Caleruco 21A / 39012 Santander, España
T. +34 942 321 222 / info@bathcogroup.com / bathcollection.com