

ATELIER, AUTOR

Lluvia I

REF. 19012

Lavabos circulares pintados a mano con motivos artísticos en tonos verdes o azules. Cada pieza se presenta en estuche personalizado con certificado de autenticidad, subrayando su carácter artesanal.



Colocación Sobre encimera

Dimensiones Diámetro: 400mm Alto: 150mm

Peso 6.0 kg

Material Porcelana

Forma Circular

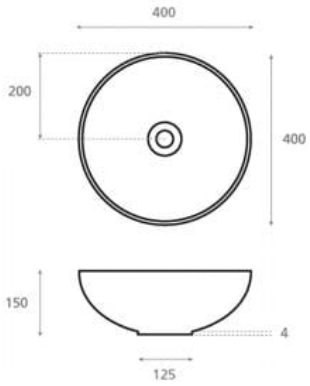

Bath Collection SL Bajada del Caleruco 21A / 39012 Santander, España
T. +34 942 321 222 / info@bathcogroup.com / bathcollection.com