

SOLID SURFACE

Lucca

REF. 6037

Lavabo circular en solid surface combinado con tablero marino laminado. Disponible en acabados gris o beige, aporta resistencia y un estilo cálido y natural.

Colocación Sobre encimera

Dimensiones Diámetro: 360mm Alto: 145mm

Peso 6.5 kg

Material Solid Surface

Forma Circular

Colores disponibles




Gris



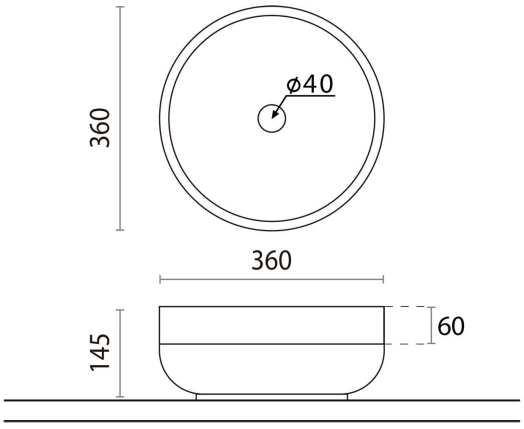

Bath Collection SL Bajada del Caleruco 21A / 39012 Santander, España
T. +34 942 321 222 / info@bathcogroup.com / bathcollection.com