Mecanismo para tanque con pulsador

REF. 4500/MW2BL

Sistema para cisterna empotrada con pulsador cromado, blanco o negro. Incluye cartucho cerámico y componentes de instalación, garantizando fiabilidad y durabilidad en el uso diario.

Dimensiones Largo: 500mm Ancho: 1150mm Alto: 170mm

Peso 11.0 kg

Observaciones
Mecanismo para tanque de inodoro suspendido con cisterna empotrada y pulsador cromado.

Medidas: 500x1150x170 mm.

Peso neto: 11 kg.
Peso bruto: 12 kg.

Medidas del pulsador: 230x150x65 mm.
Tamaño de la caja del pulsador: 270x190x57 mm.
Peso del pulsador: 0.36 kg.

Colores disponibles

Blanco

Negro

Gris

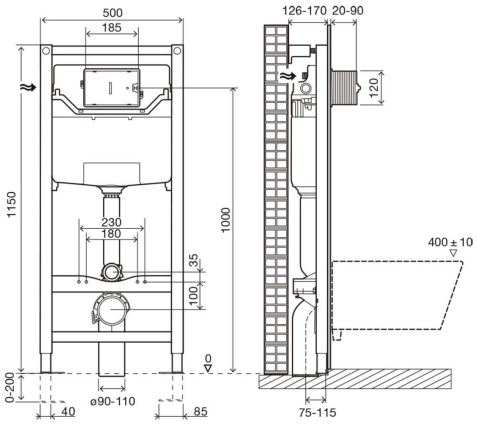

Bath Collection SL Bajada del Caleruco 21A / 39012 Santander, España
T. +34 942 321 222 / info@bathcogroup.com / bathcollection.com