Milos grifería de ducha

REF. 18086

Conjunto de ducha de líneas minimalistas. Acabados cromo, negro, gun metal o bronce.

Colocación Empotrada

Dimensiones Largo: 450mm Ancho: 380mm Alto: 1120mm

Peso 3.8 kg

Colores disponibles

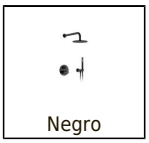
Negro

Bronce

Cromo

Gun metal

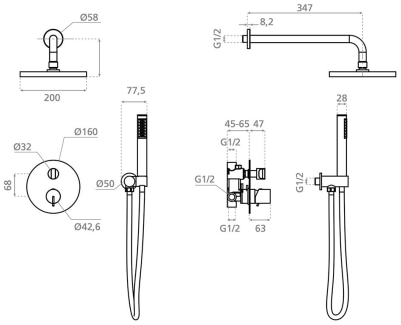

Bath Collection SL Bajada del Caleruco 21A / 39012 Santander, España
T. +34 942 321 222 / info@bathcogroup.com / bathcollection.com