Milos grifo empotrado

REF. 18081

Grifo empotrado de trazo limpio para lavabo. Acabado cromo, negro, gun metal o bronce.

Colocación Empotrada

Dimensiones Largo: 210mm Ancho: 100mm Alto: 230mm

Peso 1.7 kg

Colores disponibles


Cromo


Negro


Gun metal


Bronce



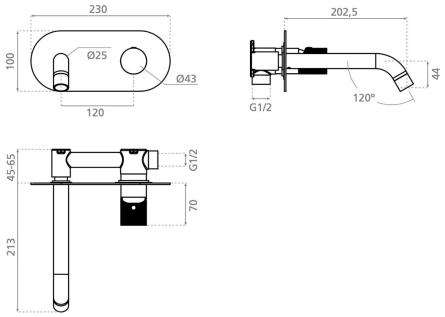

Bath Collection SL Bajada del Caleruco 21A / 39012 Santander, España
T. +34 942 321 222 / info@bathcogroup.com / bathcollection.com