

ATELIER, DECO

Mini Lys Cris

REF. 01110

Mini Lys Cris es un lavabo mini de instalación sobre encimera, fabricado en porcelana con acabado decorado con calca cris



Colocación Sobre encimera

Dimensiones Diámetro: 230mm Alto: 130mm

Peso 2.0 kg

Material Porcelana

Forma Mini

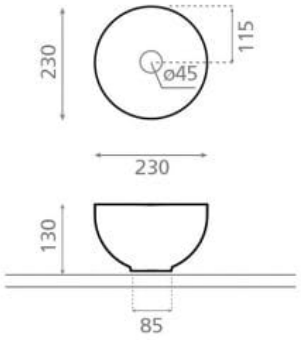

Bath Collection SL Bajada del Caleruco 21A / 39012 Santander, España
T. +34 942 321 222 / info@bathcogroup.com / bathcollection.com