ATELIER, DECO

Mini Lys Otoño

REF. 01104

Mini Lys Otoño es un lavabo mini de instalación sobre encimera, fabricado en porcelana con acabado decorado con calca otoño

Colocación Sobre encimera

Dimensiones Diámetro: 230mm Alto: 130mm

Peso 2.0 kg

Material Porcelana

Forma Mini



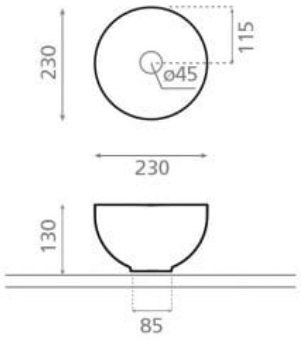

Bath Collection SL Bajada del Caleruco 21A / 39012 Santander, España
T. +34 942 321 222 / info@bathcogroup.com / bathcollection.com