

ATELIER, DECO

Mini Lys Zinnia

REF. 01113

Mini Lys Zinnia es un lavabo mini de instalación sobre encimera, fabricado en porcelana con acabado decorado con zinnia



Colocación Sobre encimera

Dimensiones Diámetro: 230mm Alto: 130mm

Peso 2.0 kg

Material Porcelana

Forma Mini

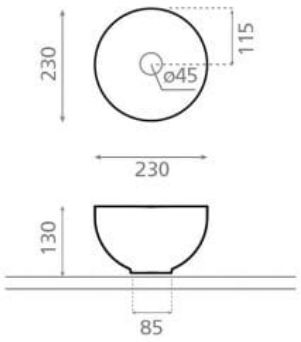

Bath Collection SL Bajada del Caleruco 21A / 39012 Santander, España
T. +34 942 321 222 / info@bathcogroup.com / bathcollection.com