PORCELAIN

New Toulouse

REF. 4038

Lavabo ovalado en porcelana, de contornos suaves y estética serena. Disponible en blanco brillo o porcelana natural, se adapta a espacios clásicos o actuales.



Colocación Sobre encimera

Dimensiones Largo: 590mm Ancho: 420mm Alto: 140mm

Peso 10.0 kg

Material Porcelana

Forma Oval

Colores disponibles


Blanco


Blanco


Porcelana natural

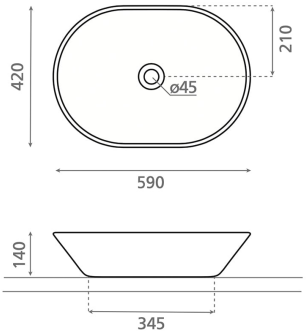

Bath Collection SL Bajada del Caleruco 21A / 39012 Santander, España
T. +34 942 321 222 / info@bathcogroup.com / bathcollection.com