ATELIER, TRAQUITA

New Toulouse Traquita

REF. 01015

Serie Atelier pintada a mano sobre la silueta ovalada de New Toulouse. Colores minerales como Grey Blue, Aquamarina, Rose Brown, Yellow o Cream transforman la pieza en una obra singular.



Colocación Sobre encimera

Dimensiones Largo: 590mm Ancho: 420mm Alto: 140mm

Peso 7.3 kg

Material Porcelana

Forma Oval

Colores disponibles



Aquamarina



Cream



Yellow



Grey Blue



Rose Brown

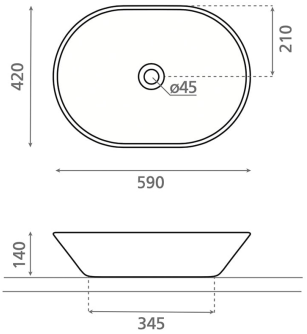

Bath Collection SL Bajada del Caleruco 21A / 39012 Santander, España
T. +34 942 321 222 / info@bathcogroup.com / bathcollection.com