

Nordic

REF. 4062NE

Un cuenco circular en porcelana negra de perfil alto. Su presencia escultórica convierte la encimera en un espacio de diseño contemporáneo.

Colocación Sobre encimera

Dimensiones Diámetro: 420mm Alto: 220mm

Peso 9.0 kg

Material Porcelana

Forma Circular

Colores disponibles



Negro

Blanco



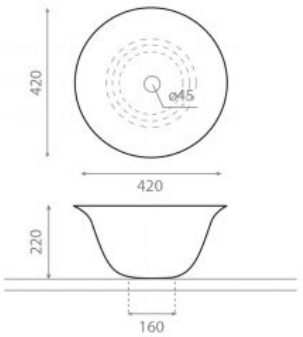

Bath Collection SL Bajada del Caleruco 21A / 39012 Santander, España
T. +34 942 321 222 / info@bathcogroup.com / bathcollection.com