

PORCELAIN

Oslo

REF. 4097

Lavabo suspendido de gran formato en porcelana blanca. Su forma semiovalada equilibra suavidad y volumen, ofreciendo una presencia serena en el espacio de baño.

Colocación Suspendido

Dimensiones Largo: 1010mm Ancho: 500mm Alto: 185mm

Peso 29.0 kg

Material Porcelana

Forma Rectangular



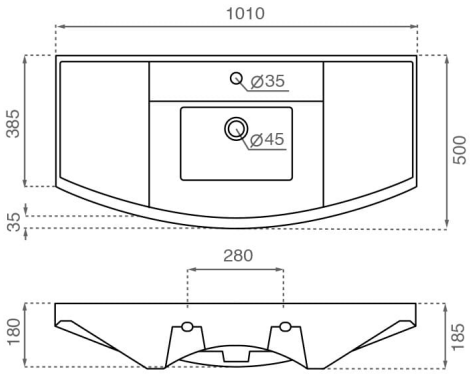

Bath Collection SL Bajada del Caleruco 21A / 39012 Santander, España
T. +34 942 321 222 / info@bathcogroup.com / bathcollection.com