

SOLID SURFACE

Pisa

REF. 6052GR

Lavabos pedestal de solid surface combinados con madera natural, disponibles en blanco o gris. Una pieza que equilibra lo orgánico y lo minimalista en un formato escultórico.

Colocación Pedestal

Dimensiones Diámetro: 360mm Alto: 865mm

Peso 27.7 kg

Material Solid Surface

Forma Circular

Colores disponibles


Gris


Beige



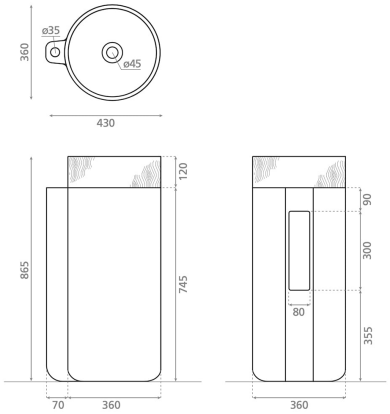

Bath Collection SL Bajada del Caleruco 21A / 39012 Santander, España
T. +34 942 321 222 / info@bathcogroup.com / bathcollection.com