

SOLID SURFACE

Pretoria

REF. 6033

Lavabo rectangular en solid surface blanco. Su diseño limpio y minimalista refuerza la continuidad de las superficies en el baño.



Colocación Sobre encimera

Dimensiones Largo: 550mm Ancho: 350mm Alto: 125mm

Peso 7.0 kg

Material Solid Surface

Forma Oval

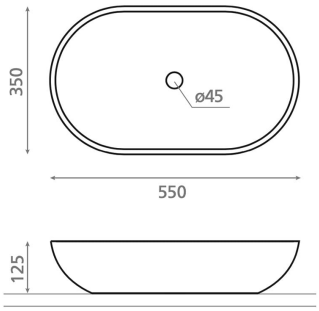

Bath Collection SL Bajada del Caleruco 21A / 39012 Santander, España
T. +34 942 321 222 / info@bathcogroup.com / bathcollection.com