

Río L

REF. 00393

Lavabo tallado en piedra de río natural. Cada pieza es única, con formas y vetas que reflejan el carácter imprevisible de la naturaleza.

Colocación Sobre encimera

Dimensiones Largo: 520mm Ancho: 470mm Alto: 150mm

Peso 22.0 kg

Material Piedra

Forma Irregular

Observaciones
IMPORTANTE: estos lavabos se realizan a partir de piedras de río. Cada piedra es diferente y por lo tanto, cada lavabo es totalmente diferente y puede variar respecto a la fotografía.



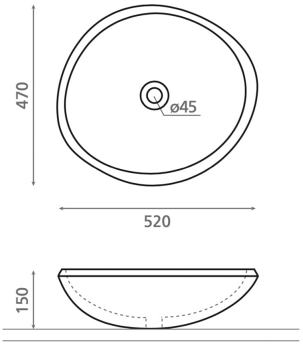

Bath Collection SL Bajada del Caleruco 21A / 39012 Santander, España
T. +34 942 321 222 / info@bathcogroup.com / bathcollection.com