

SOLID SURFACE

Semipedestal Portofino

REF. 6036

Elemento de solid surface blanco diseñado como soporte para lavabos de la colección. Aporta ligereza y continuidad visual.

Dimensiones Largo: 205mm Ancho: 375mm Alto: 360mm

Peso 13.0 kg

Material Solid Surface



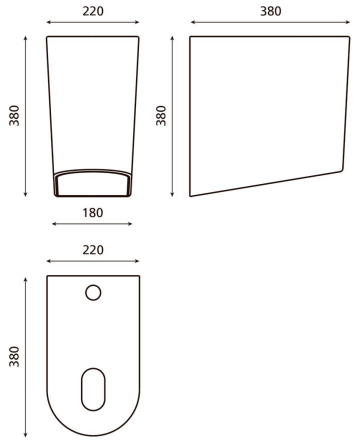

Bath Collection SL Bajada del Caleruco 21A / 39012 Santander, España
T. +34 942 321 222 / info@bathcogroup.com / bathcollection.com