SOLID SURFACE

Set Belted

REF. 6077

Set Belted Ocean es un lavabo circular fabricado en solid surface en color ocean con soporte de bambú que permite la instalación suspendida

Colocación Suspendido

Dimensiones Diámetro: 420mm Largo: 500mm Alto: 220mm

Peso 6.1 kg

Material Solid Surface

Forma Circular

Colores disponibles


Ocean


Taupe


Paprika


Azure


Pale


Nero



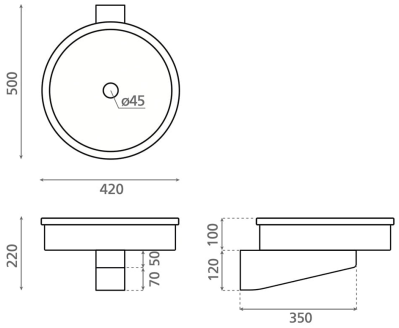

Bath Collection SL Bajada del Caleruco 21A / 39012 Santander, España
T. +34 942 321 222 / info@bathcogroup.com / bathcollection.com