STONE

Striae oval

REF. 00604

Lavabo de piedra natural en versión circular, cuadrada, oval y pedestal. Disponible en beige o negro, destaca por la textura marcada de su superficie y su contundencia estética.



Colocación Sobre encimera

Dimensiones Largo: 580mm Ancho: 380mm Alto: 150mm

Peso 31.0 kg

Material Piedra

Forma Oval

Colores disponibles



Beige



Negro

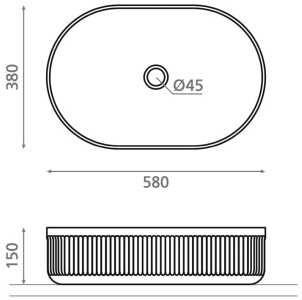

Bath Collection SL Bajada del Caleruco 21A / 39012 Santander, España
T. +34 942 321 222 / info@bathcogroup.com / bathcollection.com