

STONE

Striae pedestal

REF. 00606

Lavabo de piedra natural en versión circular, cuadrada, oval y pedestal. Disponible en beige o negro, destaca por la textura marcada de su superficie y su contundencia estética.



Colocación Pedestal

Dimensiones Diámetro: 400mm Alto: 870mm

Peso 99.0 kg

Material Piedra

Forma Circular

Colores disponibles



Beige



Negro

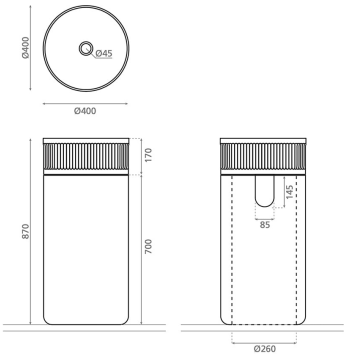

Bath Collection SL Bajada del Caleruco 21A / 39012 Santander, España
T. +34 942 321 222 / info@bathcogroup.com / bathcollection.com