

STONE

Ticao Cuadrado

REF. 00656

Ticao Cuadrado es un lavabo de instalación sobre encimera, fabricado en piedra con acabado relieve en color beige



Colocación Sobre encimera

Dimensiones Largo: 430mm Ancho: 430mm Alto: 135mm

Peso 22 kg

Material Piedra

Forma Cuadrado

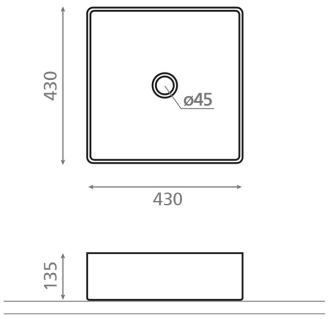

Bath Collection SL Bajada del Caleruco 21A / 39012 Santander, España
T. +34 942 321 222 / info@bathcogroup.com / bathcollection.com