

ATELIER, AUTOR

Totem II

REF. 19002

Lavabo Atelier realizado en porcelana blanca y decorado a mano. Una obra singular que combina funcionalidad y expresión artística, con numeración limitada y presentación especial.



Colocación Sobre encimera

Dimensiones Diámetro: 400mm Alto: 150mm

Peso 6.0 kg

Material Porcelana

Forma Circular

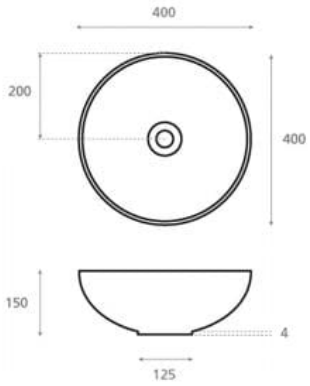

Bath Collection SL Bajada del Caleruco 21A / 39012 Santander, España
T. +34 942 321 222 / info@bathcogroup.com / bathcollection.com