PORCELAIN

# Volta

REF. 4087

Lavabo circular de porcelana blanca, disponible en dos tamaños. Una propuesta esencial, sencilla y atemporal para baños funcionales.

**Colocación** Sobre encimera

**Dimensiones** Diámetro: 420mm Alto: 125mm

**Peso** 8.5 kg

**Material** Porcelana

**Forma** Circular



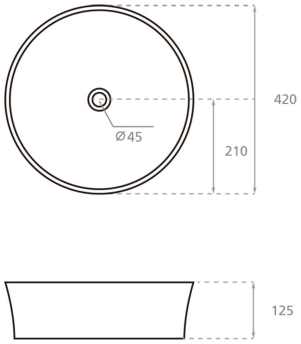


**Bath Collection SL** Bajada del Caleruco 21A / 39012 Santander, España
T. +34 942 321 222 / info@bathcogroup.com / bathcollection.com